MUEBLES OMAR

# Catálogo Hoteles, Bares, Restaurantes y Cafetería Por rango de precios

**VALIDO DEL 22 AL 27 DE ABRIL 2024 ***NOTA: ESTOS PRECIOS PUEDEN CAMBIAR SIN PREVIO AVISO*****

MUEBLES OMAR

**Rango de precios: de RD 2,000 a 4,000 mil pesos**

## Sillas de Restaurant

**Silla Fija Cava**
Ergonómica, estructura azul, asiento y respaldo Plástico Color azul, **garantía de seis (6) años en la estructura y de tres (3) en el plástico**, para uso en interiores, **Código: 210697**

**Soportan hasta 250 libras**

**RD $ 3,628.50 INCLUYE ITBIS**

6 años GARANTÍA

**En la estructura**

3 años GARANTÍA

**En el plástico**

**Un producto hecho en Brasil**

Cavaletti®
PROFESSIONAL SEATING

**NOTA: Rango de precios válido del 22 al 27 de Abril 2024, en caso de estar interesado por algún modelo es imprescindible que solicite la cotización formal**

MUEBLES OMAR

**Rango de precios: de RD 2,000 a 4,000 mil pesos**

## Sillas de Restaurant

6 años GARANTÍA

En la estructura

3 años GARANTÍA

En el plástico

**Silla Fija Cava**
Ergonómica, estructura Oliva, asiento y respaldo Plástico Color Oliva, **garantía de seis (6) años en la estructura y de tres (3) en el plástico**, para uso en interiores, **Código: 210694**

**Soportan hasta 250 libras**

**RD $ 3,628.50 INCLUYE ITBIS**

Un producto hecho en Brasil

Cavaletti®
PROFESSIONAL SEATING

**NOTA: Rango de precios válido del 22 al 27 de Abril 2024, en caso de estar interesado por algún modelo es imprescindible que solicite la cotización formal**

MUEBLES OMAR

**Rango de precios: de RD 2,000 a 4,000 mil pesos**

## Sillas de Restaurant

**Silla Fija Cava**
Ergonómica, estructura gris claro, asiento y respaldo Plástico claro, **garantía de seis (6) años en la estructura y de tres (3) en el plástico**, para uso en interiores, **Código: 210696**

**Soportan hasta 250 libras**

**RD $ 3,628.50 INCLUYE ITBIS**

6 años GARANTÍA

**En la estructura**

3 años GARANTÍA

**En el plástico**

**Un producto hecho en Brasil**

Cavaletti®
PROFESSIONAL SEATING

**NOTA: Rango de precios válido del 22 al 27 de Abril 2024, en caso de estar interesado por algún modelo es imprescindible que solicite la cotización formal**

MUEBLES OMAR

**Rango de precios: de RD 2,000 a 4,000 mil pesos**

## Sillas de Restaurant

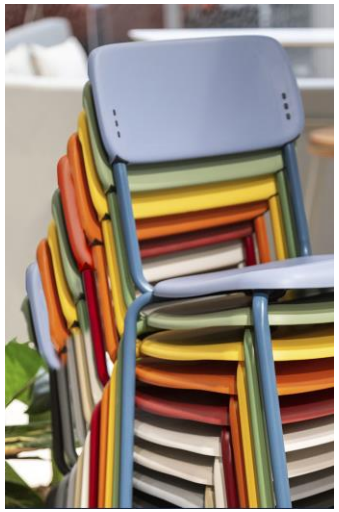

Apilables

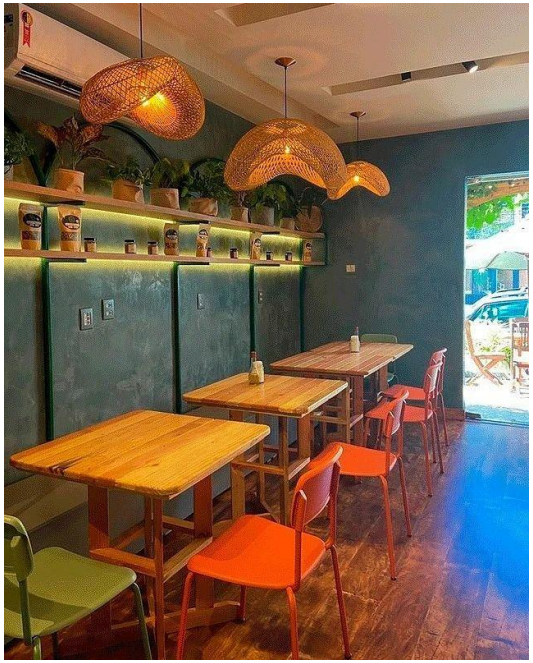

6 año GARANTÍA — En la estructura

3 año GARANTÍA — En el plástico

NUEVO 2023

Un producto hecho en Brasil

**NOTA: Rango de precios válido del 22 al 27 de Abril 2024, en caso de estar interesado por algún modelo es imprescindible que solicite la cotización formal**

MUEBLES OMAR

**Rango de precios: de RD 2,000 a 7,000 mil pesos**

## Sillas de Restaurant

Cavaletti® PROFESSIONAL SEATING

6 años GARANTÍA — En la estructura

3 años GARANTÍA — En el plástico

Un producto hecho en Brasil

**Banqueta-Taburete Cava**
Ergonómica, estructura azul, asiento y respaldo Plástico Color azul, **garantía de seis (6) años en la estructura y de tres (3) en el plástico,** para uso en interiores **Código: 210699**

**Soportan hasta 250 libras**

**RD $ 6,348.40 INCLUYE ITBIS**

**Banqueta-Taburete Cava**
Ergonómica, estructura Oliva, asiento y respaldo Plástico Color Oliva, **garantía de seis (6) años en la estructura y de tres (3) en el plástico,** para uso en interiores, **Código: 210700**

**Soportan hasta 250 libras**

**RD $ 6,348.40 INCLUYE ITBIS**

Altura del asiento: 29"

**Banqueta-Taburete Cava**
Ergonómica, estructura negra, asiento y respaldo Plástico Color Negro, **garantía de seis (6) años en la estructura y de tres (3) en el plástico,** para uso en interiores, **Código: 210698**

**Soportan hasta 250 libras**

**RD $ 6,348.40 INCLUYE ITBIS**

**NOTA: Rango de precios válido del 22 al 27 de Abril 2024, en caso de estar interesado por algún modelo es imprescindible que solicite la cotización formal**

MUEBLES OMAR

**Rango de precios: de RD 3,000 a 8,000 mil pesos**

## Sillas de Restaurant

Blanco hueso
(Ivory White)
Cod. 210569

Marron Wenge
Cod. 210042

Color Coffee
Cod. 210719

Verde pastel
Cod. 210525

**Silla Capri**
Para banquetes y eventos, sin brazos, en color blanco hueso (Ivory White), verde pastel y marrón wenge, Color Coffee, Marca Tilia by Savas, fabricada en fibra de vidrio cargada polipropileno. Garantía de un (1) año sobre defectos de fabricación.

**Resisten hasta 260 libras,**

**RD $ 3,864.50 INCLUYE ITBIS**

Blanco hueso
(Ivory White)
Cod. 210568

Marrón Wenge
Cod. 210690

Verde pastel
Cod. 210689

Tilia

**Taburetes Capri**
Para bar y eventos, sin brazos, en blanco hueso, color marrón wenge y Verde Pastel (nile green), marca Tilia by Savas, fabricada en fibra de vidrio cargada polipropileno, Garantía de un (1) año sobre defectos de fabricación

**Soporta hasta 260 libras,**

**RD $ 5,251.00 INCLUYE ITBIS**

**NOTA: Rango de precios válido del 22 al 27 de Abril 2024, en caso de estar interesado por algún modelo es imprescindible que solicite la cotización formal**

MUEBLES OMAR

Tilia

**Rango de precios: de RD12,000 a 5,000 mil pesos**

## Sillas de Restaurant

Dimensiones de la Silla Louise

**Silla Louise XL**
Plástica completa, con brazos, Garantía de un (1) año sobre defectos de fabricación. Disponible en colores gris cemento (Cement grey) y azul (SAX BLUE). Se puede usar en exterior e interior.

**Soporta hasta 260 libras.**

Color gris cemento
(Cement grey)
Código: 210667

**RD $ 4,296.38 INCLUYE ITBIS**

Color azul (SAX BLUE)
Código: 210668

**RD $ 4,296.38 INCLUYE ITBIS**

**Silla Specto**
Plástica completa, sin brazos, color Blanco, naranja y negro, Garantia de un (1) año sobre defectos de fabricación.
**resiste hasta 260 lbs.**

**RD $ 3,136.44 INCLUYE ITBIS**

En color blanco
Cod. 210159

Color naranja
Cod. 210176

Color Negro
Código: 210502

**NOTA: Rango de precios válido del 22 al 27 de Abril 2024, en caso de estar interesado por algún modelo es imprescindible que solicite la cotización formal**

MUEBLES OMAR

**Rango de precios: de RD12,000 a 5,000 mil pesos**

## Sillas de Restaurant

Tilia

Dimensiones de la Silla Louise

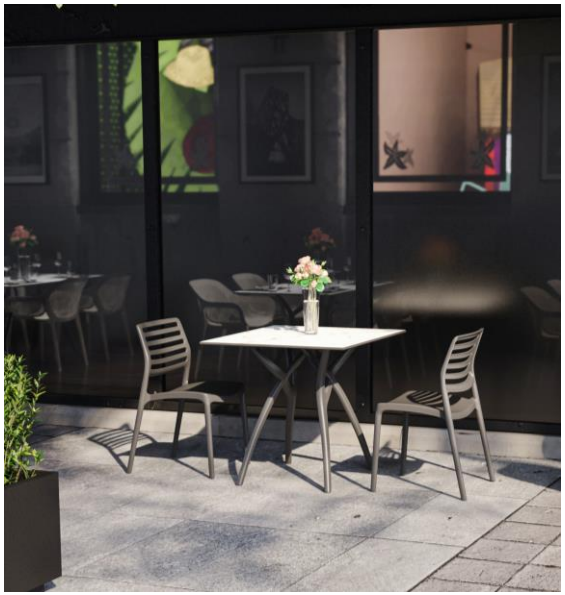

**Silla Louise plástica**
Sin brazos, color cemento (Cement Grey), se pueden usar en exterior, Garantía de un (1) año sobre defectos de fabricación, **soporta hasta 275 libras, Código: 210650**

**RD $ 3,734.70 INCLUYE ITBIS**

**Silla Louise plástica**
Sin brazos, color azul (SAX BLUE), se pueden usar en exterior, Garantía de un (1) año sobre defectos de fabricación, **soporta hasta 275 libras, Código: 210651**

**RD $ 3,734.70 INCLUYE ITBIS**

**NOTA: Rango de precios válido del 22 al 27 de Abril 2024, en caso de estar interesado por algún modelo es imprescindible que solicite la cotización formal**

MUEBLES OMAR

**Rango de precios: de RD 3,000 a 7,000 mil pesos**

## Sillas de Restaurant

Tilia

Color gris cemento
Código: 210574

Color blanco
Código: 210575

Color negro
Código: 210577

**RD $ 7,198.00 INCLUYE ITBIS**

**Sillas Shell**
Para oficinas modernas o restaurantes, con patas cromadas, marca Tilia by Savas, fabricada en fibra de vidrio cargada polipropileno, **PARA USO EN INTERIORES,** garantía de un (1) año sobre defectos de fabricación.

**Soportan hasta 300 lbs.**

**Para más colores y modelos para importación visita este link y elije los modelos para cotizarle**

https://www.tiliafurniture.com/wp-content/uploads/2022/10/Tilia-Indoor-Outdoor-Catalog-2023-Small.pdf

Cojín para silla Tiffany en tela color blanco, solo para uso en Tiffany. **Cod. 210457**

**NOTA: Cojin se vende por separado, Entrega para importación a la orden en 12-14 semanas**

**Silla Tiffanny**
Para banquetes y eventos, sin brazos, color Blanco, Glassfibre charged polypropylene, Fabricada en Fibra de vidrio cargada polipropileno, marca Tilia by Savas. Garantía de un (1) año sobre defectos de fabricación **Cod. 210383**

**RD $ 3,068.00 INCLUYE ITBIS**

**NOTA: Rango de precios válido del 22 al 27 de Abril 2024, en caso de estar interesado por algún modelo es imprescindible que solicite la cotización formal**

MUEBLES OMAR

Tilia

**Rango de precios: de RD 2,000 a 5,000 mil pesos**

## Sillas de Restaurant

**Silla Atra plástica**
Base negro, asiento gris grafito espaldar perforado con brazos. Marca Tilia Uso interior y exterior, apilables hasta 4 sillas. Garantía de un año sobre defectos de fabricación. **Código: 210675**

**Soporta hasta 250 libras**

**RD $ 7,316.00 INCLUYE ITBIS**

**Silla Atra plástica**
Base gris asiento gris claro espaldar perforado con brazos. Marca Tilia Uso interior y exterior, apilables hasta 4 sillas. Garantía de un año sobre defectos de fabricación. **Código: 210676**

**Soporta hasta 250 libras**

**RD $ 7,316.00 INCLUYE ITBIS**

**Para más colores y modelos para importación visita este link y elije los modelos para cotizarle**

https://www.tiliafurniture.com/wp-content/uploads/2022/10/Tilia-Indoor-Outdoor-Catalog-2023-Small.pdf

**NOTA: Rango de precios válido del 22 al 27 de Abril 2024, en caso de estar interesado por algún modelo es imprescindible que solicite la cotización formal**

MUEBLES OMAR

**Rango de precios: de RD 2,000 a 5,000 mil pesos**

**Sillas de Restaurant**

ezpeleta

# FADO

Silla apilable con brazos.
Color Aquamarine, Polipropileno reforzado con fibra de vidrio. Inyección por gas. Tacos antideslizantes.con garantía de dos (2) años sobre defectos de fabricación.
**Código: 210799**

**Soportan 264 libras = 120 KL**

**RD $ 7,032.80 INCLUYE ITBIS**

# FADO

Silla apilable con brazos.
Color Brick, Polipropileno reforzado con fibra de vidrio. Inyección por gas. Tacos antideslizantes.con garantía de dos (2) años sobre defectos de fabricación.
**Código: 210802**

**Soportan 264 libras = 120 KL**

**RD $ 7,032.80 INCLUYE ITBIS**

**NOTA: Rango de precios válido del 22 al 27 de Abril 2024, en caso de estar interesado por algún modelo es imprescindible que solicite la cotización formal**

MUEBLES OMAR

**Rango de precios: de RD 2,000 a 5,000 mil pesos**

## Sillas de Restaurant

ezpeleta

# FADO

Silla apilable con brazos.
Color Mostaza, Polipropileno reforzado con fibra de vidrio. Inyección por gas. Tacos antideslizantes.con garantía de dos (2) años sobre defectos de fabricación.
**Código: 210800**

**Soportan 264 libras = 120 KL**

**RD $ 7,032.80 INCLUYE ITBIS**

# FADO

Silla apilable con brazos.
Color Sand, Polipropileno reforzado con fibra de vidrio. Inyección por gas. Tacos antideslizantes.con garantía de dos (2) años sobre defectos de fabricación.
**Código: 210798**

**Soportan 264 libras = 120 KL**

**RD $ 7,032.80 INCLUYE ITBIS**

**NOTA: Rango de precios válido del 22 al 27 de Abril 2024, en caso de estar interesado por algún modelo es imprescindible que solicite la cotización formal**

MUEBLES OMAR

ezpeleta

**Rango de precios: de RD 2,000 a 5,000 mil pesos**

## Sillas de Restaurant

**Apilables**

2 años garantía

Sillón apilable. Polipropileno reforzado con fibra de vidrio. Inyección por gas. Tacos antideslizantes. Válido para uso en exterior. Protección contra rayos UV. Producto de uso comercial y doméstico. Usar en superficies estables y planas. Limpiar con agua jabonosa. Evite productos de limpieza agresivos

## Características Técnicas

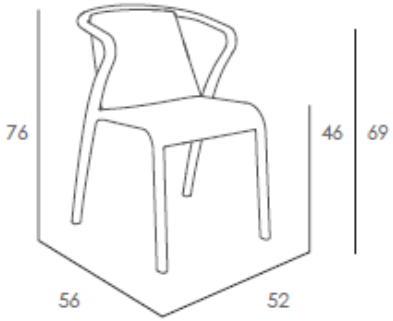


UE

100% Recyclable

tecnalia

EN 581-1

EN 581-2

soportan
264 libras = 120 KL

Apilable

**NOTA: Rango de precios válido del 22 al 27 de Abril 2024, en caso de estar interesado por algún modelo es imprescindible que solicite la cotización formal**

Apilables

# ATTIC

Taburete sin brazos
Color Aquamarine. Polipropileno reforzado con fibra de vidrio, inyección por gas. Tacos antideslizantes. con garantía de dos (2) años sobre defectos de fabricación.
**Código: 210804**

**Soportan 264 libras =120 KL**

**RD $ 7,876.50 INCLUYE ITBIS**

Apilables

# ATTIC

Taburete sin brazos.
Color Anthracite, Polipropileno reforzado con fibra de vidrio, inyección por gas. Tacos antideslizantes. con garantía de dos (2) años sobre defectos de fabricación.
**Código: 210806**

**Soportan 264 libras =120 KL**

**RD $ 7,876.50 INCLUYE ITBIS**

**NOTA: Rango de precios válido del 22 al 27 de Abril 2024, en caso de estar interesado por algún modelo es imprescindible que solicite la cotización formal**

Apilables

## ATTIC

Taburete sin brazos.
Color blanco, Polipropileno reforzado con fibra de vidrio, inyección por gas. Tacos antideslizantes. con garantía de dos (2) años sobre defectos de fabricación.
**Código: 210807**

**Soportan 264 libras =120 KL**

**RD $ 7,876.50 INCLUYE ITBIS**

Apilables

## ATTIC

Taburete sin brazos.
Color Mostaza, Polipropileno reforzado con fibra de vidrio, inyección por gas. Tacos antideslizantes. con garantía de dos (2) años sobre defectos de fabricación.
**Código: 210805**

**Soportan 264 libras =120 KL**

**RD $ 7,876.50 INCLUYE ITBIS**

**NOTA: Rango de precios válido del 22 al 27 de Abril 2024, en caso de estar interesado por algún modelo es imprescindible que solicite la cotización formal**

MUEBLES OMAR

ezpeleta

**Rango de precios: de RD 2,000 a 5,000 mil pesos**

## Sillas de Restaurant

Apilables

# ATTIC

Taburete sin brazos.
Color Brick, Polipropileno reforzado con fibra de vidrio, inyección por gas. Tacos antideslizantes. con garantía de dos (2) años sobre defectos de fabricación.
**Código: 210808**

**Soportan 264 libras =120 KL**

**RD $ 7,876.50 INCLUYE ITBIS**

Apilables

# ATTIC

Taburete sin brazos.
Color Taupe, Polipropileno reforzado con fibra de vidrio, inyección por gas. Tacos antideslizantes. con garantía de dos (2) años sobre defectos de fabricación.
**Código: 210809**

**Soportan 264 libras =120 KL**

**RD $ 7,876.50 INCLUYE ITBIS**

**NOTA: Rango de precios válido del 22 al 27 de Abril 2024, en caso de estar interesado por algún modelo es imprescindible que solicite la cotización formal**

MUEBLES OMAR

ezpeleta

**Rango de precios: de RD 2,000 a 5,000 mil pesos**

## Sillas de Restaurant

Apilables

# ATTIC

Taburete sin brazos.
Color Sand, Polipropileno reforzado con fibra de vidrio, inyección por gas. Tacos antideslizantes. con garantía de dos (2) años sobre defectos de fabricación

**Código: 210803**

**Soportan 264 libras =120 KL**

**RD $ 7,876.50 INCLUYE ITBIS**

**NOTA: Rango de precios válido del 22 al 27 de Abril 2024, en caso de estar interesado por algún modelo es imprescindible que solicite la cotización formal**

MUEBLES OMAR

ezpeleta

**Rango de precios: de RD 2,000 a 5,000 mil pesos**

**Sillas de Restaurant**

## Características Técnicas

2 años garantía

# ATTIC

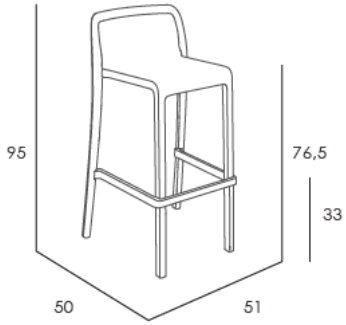


UE

100% Recyclable

tecnalia

EN 581-1

EN 581-2

Reg. Design: N° 4016665

Taburete apilable con respaldo. Polipropileno reforzado con fibra de vidrio. Inyección por gas. Tacos antideslizantes. Válido para uso en exterior. Protección contra rayos UV. Producto de uso comercial y doméstico. Usar en superficies estables y planas. Limpiar con agua jabonosa. Evite productos de limpieza agresivos.

soportan
264 libras = 120 KL

Apilable

**NOTA: Rango de precios válido del 22 al 27 de Abril 2024, en caso de estar interesado por algún modelo es imprescindible que solicite la cotización formal**

MUEBLES OMAR

ezpeleta

**Rango de precios: de RD 2,000 a 5,000 mil pesos**

## Sillas de Restaurant

**NOTA: Rango de precios válido del 22 al 27 de Abril 2024, en caso de estar interesado por algún modelo es imprescindible que solicite la cotización formal**

MUEBLES OMAR

ezpeleta

**Rango de precios: de RD 2,000 a 5,000 mil pesos**

## Sillas de Restaurant

Taupe - Terracota

# BAKE

Silla apilable sin brazos.
Color Taupe y espaldar Terracota.
Polipropileno reforzado con fibra de vidrio. Inyección por gas. Tacos antideslizantes. Con garantía de dos (2) años sobre defectos de fabricación
**Código: 210795**

**Soportan 264 libras = 120 KL**

**RD $ 7,404.50 INCLUYE ITBIS**

# BAKE

Silla apilable sin brazos.
Color Sand y espaldar Taupé. Polipropileno reforzado con fibra de vidrio. Inyección por gas. Tacos antideslizantes. Con garantía de dos (2) años sobre defectos de fabricación.
**Código: 210794**

**Soportan 264 libras = 120 KL**

**RD $ 7,404.50 INCLUYE ITBIS**

Sand - Taupe

**NOTA: Rango de precios válido del 22 al 27 de Abril 2024, en caso de estar interesado por algún modelo es imprescindible que solicite la cotización formal**

MUEBLES OMAR

ezpeleta

**Rango de precios: de RD 2,000 a 5,000 mil pesos**

## Sillas de Restaurant

# BAKE

Silla apilable sin brazos.
Color olivo y espaldar pearl.
Polipropileno reforzado con fibra de vidrio. Inyección por gas. Tacos antideslizantes. Con garantía de dos (2) años sobre defectos de fabricación. **Código: 210797**

**Soportan 264 libras = 120 KL**

**RD $ 7,404.50 INCLUYE ITBIS**

Olivo - Pearl

# BAKE

Silla apilable sin brazos.
Color anthracita y espaldar azul-gris. Polipropileno reforzado con fibra de vidrio. Inyección por gas. Tacos antideslizantes. Con garantía de dos (2) años sobre defectos de fabricación. **Código: 210796**

**Soportan 264 libras = 120 KL**

**RD $ 7,404.50 INCLUYE ITBIS**

Anthracite - Blue Grey

**NOTA: Rango de precios válido del 22 al 27 de Abril 2024, en caso de estar interesado por algún modelo es imprescindible que solicite la cotización formal**

MUEBLES OMAR

ezpeleta

**Rango de precios: de RD 2,000 a 5,000 mil pesos**

## Sillas de Restaurant

**NOTA: Rango de precios válido del 22 al 27 de Abril 2024, en caso de estar interesado por algún modelo es imprescindible que solicite la cotización formal**

MUEBLES OMAR

ezpeleta

**Rango de precios: de RD 2,000 a 5,000 mil pesos**

**Sillas de Restaurant**

2 años garantía

## Características Técnicas

# BAKE

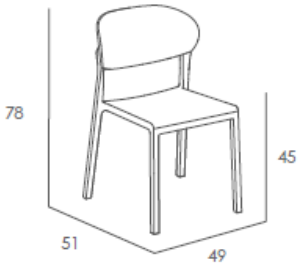


UE

100%

tecnalia

UNE EN 581-1
UNE EN 581-2 /AC

Silla apilable. Polipropileno reforzado con fibra de vidrio. Inyección por gas. Tacos antideslizantes. Válido para uso en exterior. Protección contra rayos UV. Producto de uso comercial y doméstico. Usar en superficies estables y planas. Limpiar con agua jabonosa. Evitar productos de limpieza agresivos.

soportan
264 libras = 120 KL

Apilable

**NOTA: Rango de precios válido del 22 al 27 de Abril 2024, en caso de estar interesado por algún modelo es imprescindible que solicite la cotización formal**

## Sillas de Restaurant

**Tumbona Vila, Ezpeleta**
Color Taupe, estructura de Aluminio lacado, patas de polipropileno reforzado con fibra de vidrio. Tejido Phifertex, Respaldo abatible 5 posiciones. Apilable con ruedas. **Soportan hasta 275 libras**, Garantia de un año sobre defectos de fabricación. **Codigo: 210850**

**RD $ 30,680.00 INCLUYE ITBIS**

**COJIN NO INCLUIDO**

**NOTA: Rango de precios válido del 22 al 27 de Abril 2024, en caso de estar interesado por algún modelo es imprescindible que solicite la cotización formal**

MUEBLES OMAR

Tilia

NUEVO 2024

**Rango de precios: de RD 2,000 a 5,000 mil pesos**

## Sillas de Restaurant

**Chaiselong**
Para piscina o playa de apoyo, tragos, etc. En color blanco hueso (Ivory White), marca Tilia by Savas,fabricada en fibra de vidrio cargada polipropileno, **soporta hasta 275 libras,** con garantía de un (1) año sobre defectos de fabricación. **Código: 210567**

**RD $ 8,378.00 INCLUYE ITBIS**

**NOTA: Rango de precios válido del 22 al 27 de Abril 2024, en caso de estar interesado por algún modelo es imprescindible que solicite la cotización formal**

MUEBLES OMAR

Tilia

Space FURNITURE

**Rango de precios: de RD 5,000 a 12,000 mil pesos**

## Mesas de Cafetería

**Mesa de Cafetería y usos Múltiples cuadrada**
De 28" x 28" x 29"con **tope de resina color OAK** Marca Space y **base Moon fija color negro** de Tilia en aluminio y resina plástica de alta duración, para 4 personas, uso en exteriores, Garantía de un (1) año sobre defectos de fabricación. **Codigo: 18499**

**RD $ 10,366.30 INCLUYE ITBIS**

**Mesa de Cafetería y usos Múltiples cuadrada**
De 24" x 24" x 29"con tope de **resina blanco** Marca Space y **base Moon fija color negro** de Tilia en aluminio y resina plástica de alta duración, para 4 personas, uso en exteriores, Garantía de un (1) año sobre defectos de fabricación.
**Codigo: 18497**

**RD $ 10,366.30 INCLUYE ITBIS**

NUEVO 2024

**Las sillas se venden por separado**

**Mesa de Cafetería y usos Múltiples**
Cuadrada de 28" x 28" x 29"con tope de resina **color madera Vintage** Marca Space y **base Moon fija color negro** de Tilia en aluminio y resina plástica de alta duración, para 4 personas, uso en exteriores, Garantía de un (1) año sobre defectos de fabricación. **Codigo: 18502**

**RD $ 10,366.30 INCLUYE ITBIS**

**Mesa de Cafetería y usos Múltiples**
Cuadrada de 28" x 28" x 29"con tope de resina **color madera Vintage** Marca Space y **base Moon fija color Ivory White-blanco** de Tilia en aluminio y resina plástica de alta duración, para 4 personas, uso en exteriores, Garantía de un (1) año sobre defectos de fabricación. **Codigo: 18504**

**RD $ 10,366.30 INCLUYE ITBIS**

**NOTA: Rango de precios válido del 22 al 27 de Abril 2024, en caso de estar interesado por algún modelo es imprescindible que solicite la cotización formal**

**Rango de precios: de RD 5,000 a 10,000 mil pesos**

## Mesas de Cafetería

**Silla Capri**
**Marrón wenge**
**Código: 210042**

**RD $ 3,864.50**
**INCLUYE ITBIS**

**Mesa MOON cuadrada**
De 28 x 28, tope perforado de resina, **BASE FIJA**, marca Tilia en color negro (Black) uso interior o exterior garantia de un (1) año sobre defectos de fabricación **Código: 18098**

**RD $ 9,792.82 INCLUYE ITBIS**

**Las sillas se venden por separado**

**Mesa de Cafetería y usos múltiples**
Rectangular de 32" X 48" con tope de resina color madera antigua, con **base Moon fija** color Ivory white de tilia en aluminio y resina Plastica de alta duración marca space, **para 6 personas uso en exteriores,** Garantia de un (1) año sobre defectos de fabricación. **Cod. 17961**

**RD $ 19,517.20 INCLUYE ITBIS**

**Mesa de Cafetería y usos Múltiples**
Cuadrada de 32" x 32" x 29"con tope de resina blanco Marca Space y **base Moon fija** color Ivory White de Tilia en aluminio y resina plástica de alta duración, **para 4personas, uso en exteriores**, Garantía de un (1) año sobre defectos de fabricación. **Cod.: 17956**

**RD $ 10,366.30 INCLUYE ITBIS**

Medidas:
Profundidad x largo x alto

**Mesa de Cafetería y usos múltiples rectangular**
De 32" x 48" x 29" de resina blanco Marca Space y **base Moon fija** color Ivory White de Tilia en aluminio y resina plástica de alta duración, marca Space, **para 6 personas, personas, uso en exteriores**, Garantía de un (1) año sobre defectos de fabricación. **Cod.: 17957**

**RD $ 19,517.20 INCLUYE ITBIS**

**NOTA: Rango de precios válido del 22 al 27 de Abril 2024, en caso de estar interesado por algún modelo es imprescindible que solicite la cotización formal**

**Rango de precios: de RD 5,000 a 10,000 mil pesos**

## Mesas de Cafetería

**MESA DE CAFETERÍA Y USOS MÚLTIPLES**
Redonda de 32" x 29" de resina blanco Marca Space y **base Moon fija color negro** de Tilia en aluminio y resina plástica de alta duración, para 4 personas, uso en exteriores,, Garantía de un (1) año sobre defectos de fabricación, **Código: 18281**

**RD $ 10,366.30 INCLUYE ITBIS**

**Mesa MOON**
Cuadrada para restaurant modelo, de 28 x 28, tope perforado y base de resina, **BASE FIJA**, en color blanco hueso (Ivory White), garantía de un (1) ano sobre defecto de fabricación, uso en exterior o interior, marca Tilia-Savas.
**Código: 18099**

**RD $ 9,792.82 INCLUYE ITBIS**

**Mesa de cafetería y usos múltiples redonda**
De 32" x 29" de resina blanco Marca Space y **base Moon fija** color Ivory White de Tilia en aluminio y resina plástica de alta duración, **para 4 personas, uso en exteriores**,, Garantía de un (1) año sobre defectos de fabricación. **Cod.: 17958**

**RD $ 10,366.30 INCLUYE ITBIS**

**MESA DE CAFETERÍA Y USOS MÚLTIPLES**
Redonda de 32" x 29" de resina color madera antigua Marca Space y **base Moon fija color Ivory White** de Tilia en aluminio y resina plástica de alta duración, para 4 personas, uso en exteriores, Garantía de un (1) año sobre defectos de fabricación, **Código: 18294**

**RD $ 10,366.30 INCLUYE ITBIS**

Medidas:
Profundidad x largo x alto

**NOTA: Rango de precios válido del 22 al 27 de Abril 2024, en caso de estar interesado por algún modelo es imprescindible que solicite la cotización formal**

MUEBLES OMAR

Space FURNITURE

Tilia

**Rango de precios: de RD 10,000 a 20,000 mil pesos**

## Mesas de Cafetería

**Mesa cuadrada uso múltiples de cafetería**
Con 31" x 31 ", base tubular de blanco metal y tope plástico color blanco. **Uso interior y exterior**, garantía de 1 año sobre defectos de fabricación, **no incluye oxidación de la estructura. Código: 18430**

**RD $ 4,720.00 INCLUYE ITBIS**

**Detalle de tope y estructura**

**Las sillas se venden por separado**

**Silla Capri**
**Verde pastel**
**Cod. 210525**

**RD $ 3,864.50 INCLUYE ITBIS**

**Mesas de cafetería**
Tope cuadrado de resina plástica color marrón, de 24" con estructura de hierro en cruz, pintado y altura de 29" , garantía de un (1) ano, sobre defectos de fabricación uso interior o exterior, **Código: 18295**

**RD $ 4,718.82 INCLUYE ITBIS**

**Silla Capri**
**Marrón wenge**
**Código: 210042**

**RD $ 3,864.50 INCLUYE ITBIS**

**Mesa modelo Moon**
Redonda de 24, tope perforado de resina, **BASE FIJA**, en color negro (black) marca Tilia con garantia de un (1) año sobre defectos de fabricación
**Código: 18097**

**RD $ 7,662.92 INCLUYE ITBIS**

Medidas:
Profundidad x largo x alto

**NOTA: Rango de precios válido del 22 al 27 de Abril 2024, en caso de estar interesado por algún modelo es imprescindible que solicite la cotización formal**

## Mesas de Cafetería

Tilia

Space FURNITURE

**Mesa alta tipo bar y usos múltiples**
Redonda de 32" con tope de resina blanco con **base Moon negra** de Tilia, altura de 41", marca Space, Garantía de un (1) año, sobre defectos de fabricación.
**Código: 18288**

**RD $ 11,811.80 INCLUYE ITBIS**

**Mesa alta tipo bar y usos múltiples**
Redonda de 32" con el tope de resina blanco con base Moon Ivory-White de tilia, marca space, garantía de un (1) año sobre defectos de fabricación
**Código: 17971**

**RD $ 11,811.80 INCLUYE ITBIS**

**Las sillas se venden por separado**

**Taburete Capri**
**Blanco hueso**
**Código: 210568**

**RD $ 5,251.00 INCLUYE ITBIS**

**Mesa Moon alta tipo bar y usos múltiples**
Con tope perforado redondo de 24" color Ivory White de Tilia, altura de 41", marca Tilia, Garantía de un (1) año sobre defectos de fabricación, uso en exterior o interior. **Código: 18269**

**RD $ 9,322.00 INCLUYE ITBIS**

**Mesa Moon alta tipo bar y usos múltiples**
Con perforado redondo de 24" color negro de Tilia, altura de 41", marca Tilia, Garantía de un (1) año sobre defectos de fabricación, uso en exterior o interior. **Código: 18270**

**RD $ 9,322.00 INCLUYE ITBIS**

**Taburete Capri**
**Código: 210568**

**RD $ 5,251.00 INCLUYE ITBIS**

**NOTA: Rango de precios válido del 22 al 27 de Abril 2024, en caso de estar interesado por algún modelo es imprescindible que solicite la cotización formal**

MUEBLES OMAR

Tilia

Space FURNITURE

**Rango de precios: de RD 5,000 a 10,000 mil pesos**

## Mesas de Cafetería

NUEVO 2024

**Mesa alta de BAR y usos Múltiples cuadrada** De 28" x 28" x 41"con tope de resina **color OAK** Marca Space y **base Moon fija color negro** de Tilia en aluminio y resina plástica de alta duración, para 4 personas, uso en exteriores, Garantía de un (1) año sobre defectos de fabricación. **Codigo: 18500**

**RD $ 11,575.80 INCLUYE ITBIS**

**Mesa alta tipo bar y usos múltiples Cuadrada** de 24" con tope de **resina blanco** con **base Moon negra** de Tilia, altura de 41", marca Space, Garantía de un (1) año sobre defectos de fabricación. **Codigo: 18485**

**RD $ 11,575.80 INCLUYE ITBIS**

**Mesa alta de BAR y usos Múltiples** Cuadrada de 28" x 28" x 41"con tope de resina **color madera Vintage** Marca Space y **base Moon fija color negro** de Tilia en aluminio y resina plástica de alta duración, para 4 personas, uso en exteriores, Garantía de un (1) año sobre defectos de fabricación. **Codigo: 18503**

**RD $ 11,575.80 INCLUYE ITBIS**

**Mesa alta de BAR y usos Múltiples** Cuadrada de 28" x 28" x 41"con tope de resina **color madera Vintage** Marca Space y **base Moon fija color Ivory White-blanco** de Tilia en aluminio y resina plástica de alta duración, para 4 personas, uso en exteriores, Garantía de un (1) año sobre defectos de fabricación. **Codigo: 18505**

**RD $ 11,575.80 INCLUYE ITBIS**

**Las sillas se venden por separado**

**NOTA: Rango de precios válido del 22 al 27 de Abril 2024, en caso de estar interesado por algún modelo es imprescindible que solicite la cotización formal**

MUEBLES OMAR

Space FURNITURE

**Rango de precios: de RD 1,000 a 6,000 mil pesos**

## Sillas de Restaurant

**Mesa Plegable**
Importada, de 24" x 48 " Tope en resina plástica color crema y patas tubular color negro Mod; AK-120D, marca Space, Garantia de seis (6) meses sobre defectos de fabricación **Cod. 17305**

**RD $ 3,404.30 INCLUYE ITBIS**

**Las sillas se venden por separado**

**Mesa Plegable**
Para banquetes con tope de resina Plástica impermeable y estructura tubular metálica Med.: 30" x 72" x 30"Garantia de 1 año sobre defectos de fabricación **Cod.: 17168**

**RD $ 4,118.20 INCLUYE ITBIS**

Space CHAIRS

**Taburete MAXELL**
Carcaza blanca, Tapizado en piel sintética. De 4 patas, uso variado, estructura metálica color plateado. Garantía de un (1) año sobre defectos de fabricación.

**Tapizado en piel sintética blanca, Código: 27481**

**RD $ 3,239.10 INCLUYE ITBIS**

**Tapizado en tela especial Según # Código: 27488**

**RD $ 13,127.50 INCLUYE ITBIS**

**Soporta 225 Libras**

Space CHAIRS

**Silla Plegable**
De resina plástica y tubular negra, Mod: YC-031, marca Space, Garantía de seis (6) sobre defectos de fabricación meses **Cod. 210163**

**RD $ 1,947.00 INCLUYE ITBIS**

**NOTA: Rango de precios válido del 22 al 27 de Abril 2024, en caso de estar interesado por algún modelo es imprescindible que solicite la cotización formal**

MUEBLES OMAR

Space FURNITURE

Tilia

**Rango de precios: de RD 1,000 a 6,000 mil pesos**

## Sillas de Restaurant

NUEVO 2024

**Mesa alta tipo bar y usos múltiples**
Cuadrada de 24" con tope de resina blanco con base Moon negra de Tilia, altura de 41", marca Space, Garantía de un (1) año sobre defectos de fabricación. **Codigo: 18485**

**RD $ 11,575.80 INCLUYE**

**Mesa alta tipo bar y usos múltiples**
Cuadrada de 24" con tope de resina blanco con base Moon Ivory White de Tilia, altura de 41", marca Space, Garantía de un (1) año sobre defectos de fabricación. **Codigo: 18484**

**RD $ 11,575.80 INCLUYE ITBIS**

**Las sillas se venden por separado**

NUEVO 2024

**Mesa de cafetería y usos múltiples**
Cuadrada de 24" de resina color blanco, Marca Space y base Moon fija color Ivory White de Tilia en aluminio y resina plástica de alta duración, para 4 personas, uso en exteriores. Garantía de un año sobre defectos de fabricación. **Codigo: 18482**

**RD $ 10,124.40 INCLUYE ITBIS**

NUEVO 2024

**Mesa de cafetería y usos múltiples**
Cuadrada de 28" de resina color Oak, madera clara Marca Space y base Moon fija color Ivory White de Tilia en aluminio y resina plástica de alta duración, para 4 personas, uso en exteriores. Garantía de un año sobre defectos de fabricación. **Codigo: 18483**

**RD $ 10,366.30 INCLUYE ITBIS**

**NOTA: Rango de precios válido del 22 al 27 de Abril 2024, en caso de estar interesado por algún modelo es imprescindible que solicite la cotización formal**

# Topes de Mesas de Cafetería

**Tope rectangular de 32" (0.80 mts) x 48" (1.20 mts)**
De resina plástica, color blanco para mesa de cafetería, se puede en exterior **Cod. 17763**

**RD $ 5,935.40 INCLUYE ITBIS**

**Tope redondo de 32"(0.80 mts)**
De resina plástica, color blanco para mesa de cafetería, se puede usar en exterior. **Cod. 17761**

**RD $ 3,168.30 INCLUYE ITBIS**

**Tope cuadrado de 32"(0.80 mts)**
De resina plástica, color blanco para mesa de cafetería, se puede en exterior. **Cod. 17762**

**RD $ 3,168.30 INCLUYE ITBIS**

**Tope cuadrado de 28" (0.70 mts)**
de resina plástica, color Oak para mesa de cafeteria,se puede usar en exterior, tipo Werzalit Garantía de un (1) año sobre defectos de fabricación. **Codigo: 18448**

**RD $ 3,068.00 INCLUYE ITBIS**

NUEVO 2024

**Tope redondo de 32"(0.80 mts)**
De resina plástica, color madera antigua para mesa de cafetería, se puede en exterior. **Cod. 18224**

**RD $ 3,168.30 INCLUYE ITBIS**

**Tope cuadrado de 24"(0.60 mts)**
De resina plástica, color blanco para mesa de cafetería, se puede usar en exterior, Garantía de un (1) año sobre defectos de fabricación.
**Codigo: 18449**

**RD $ 2,832.00 INCLUYE ITBIS**

NUEVO 2024

NUEVO 2024

**Tope cuadrado de 28"(0.70 mts)**
De resina plástica, color madera vintage para mesa de cafeteria,se puede usar en exterior, tipo Werzalit. **Cod. 18495**

**RD $ 3,127.00 INCLUYE ITBIS**

Medidas:
Profundidad x largo x alto

**NOTA: Rango de precios válido del 22 al 27 de Abril 2024, en caso de estar interesado por algún modelo es imprescindible que solicite la cotización formal**

## Bases de Mesas de Cafetería

**BASE MOON FIJA**
De Tilia en aluminio y resina plástica de alta duración, **color negro,** uso en interior o exterior, Garantía de un (1) año sobre defectos de fabricación **Código: 18278**

**RD $ 6,336.60 INCLUYE ITBIS**

**BASE MOON FIJA**
Color Ivory White de Tilia en aluminio y resina plástica de alta duración, uso en interior o exterior desarmada una por caja **Cod.: 17959**

**RD $ 6,336.60 INCLUYE ITBIS**

**BASE FIJA ALTA-BAR**
Modelo Moon para uso con diversos topes siempre que sean hasta 32"en color negro Garantía de un (1) año sobre defectos de fabricación **Código: 18287**

**RD $ 7,906.00**
**INCLUYE ITBIS**

**BASE FIJA ALTA-BAR**
Modelo Moon para uso son diversos topes, siempre que sean hasta 32”, en color blanco hueso (Ivory-White) garantía de un (1) año sobre defectos de fabricación **Código: 17970**

**RD $ 7,906.00**
**INCLUYE ITBIS**

Medidas:
Profundidad x largo x alto

**NOTA: Rango de precios válido del 22 al 27 de Abril 2024, en caso de estar interesado por algún modelo es imprescindible que solicite la cotización formal**

MUEBLES OMAR

Space FURNITURE

Space CHAIRS

Tilia

Cavaletti®
PROFESSIONAL SEATING

Los Logos aquí usados son exclusividad del propietario de la marca
All logos in this catolog are registred trade mark of each factory owner

**NOS RESERVAMOS EL DERECHO DE MODIFICACIONES TÉCNICAS SIN PREVIO AVISO**

Algunos colores de los productos pueden variar motivados en la impresión

**NACO**
Frank Félix Miranda No.23
Tel.: 809.616.0664

**Horario:** de lunes a viernes de 8:30 am a 6:00 pm
Sábados 9:00 am a 3:00 pm

**ORIENTAL**
Av. San Vicente de Paúl No.120,
esq. Cotubanamá Henriquez
Tel.: 809.699.8090
**Horario:** de lunes a viernes de 8:30 am a 6:00 pm
Sábados 9:00 am a 3:00 pm

**Website:** www.mueblesomar.com • Correo electrónico: tiendas@mueblesomar.com

**Síguenos!!!!**

facebook

http://www.facebook.com/mueblesomarsa

@mueblesomarrd

**Para mas colores y modelos para importación visita este link y elije los modelos para cotizarle**

https://www.tiliafurniture.com/wp-content/uploads/2022/10/Tilia-Indoor-Outdoor-Catalog-2023-Small.pdf